2005年　我孫子市少年野球連盟ジュニアリーグ１部（５年生リーグ）

（注意）試合結果は各チームＨＰ等より集めた情報です。

	Ｂブロック	ＫＳ	ＢＢ	ＳＳ	ＫＦ	ＬＫ	ＨＣ	ＡＬ		勝	敗
１位	湖北台スパローズ		6○5	11○1	●	3○0	○	24○2		5	1
２位	ブラックバード	5●6		24○0	9○1	18○0	8○0	19○1		5	1
３位	サンスパッツ	1●11	0●24		6○5	12○7	7○6	18○6		4	2
	湖北フレンズ	○	1●9	5●6		6○4	○	7○4		4	2
	リトルキング	0●3	0●18	7●12	4●6		7○4	11○3		2	4
	白山クラブ	●	0●8	5●6	●	4●7		3○0		1	5
	我孫子ライオンズ	3●11	1●19	6●18	4●7	3●11	0●3			0	6

	Ａブロック	ＬＥ	ＦＧ	ＬＪ	ＫＥ	ＡＬ	ＤＧ	ＪＨ	ＡＦ	勝	敗
１位	リトルイーグルス		4○3	7○5	0●5	11○9	8○2	22○0	22○1	6	1
２位	布佐ジャイアンツ	3●4		11○9	7○6	●	6○2	○	○	5	2
３位	リトルジャガーズ	5●7	9●11		8○3	7○1	6○5	29○1	26○3	5	2
	久寺家エラーズ	5○0	6●7	3●8		7○1	12○3	38○0	37○0	5	2
	我孫子ライナーズ	9●11	○	1●7	1●7		12○7	28○0	○	4	3
	ドリームジャイアンツ	2●8	2●6	5●6	3●12	7●12		12○3	10○0	2	5
	ジュニアホークス	2●22	●	1●29	0●38	0●28	3●12		○	1	6
	新木ファイターズ	1●22	●	3●26	0●37	●	0●10	●		0	7

決勝トーナメント

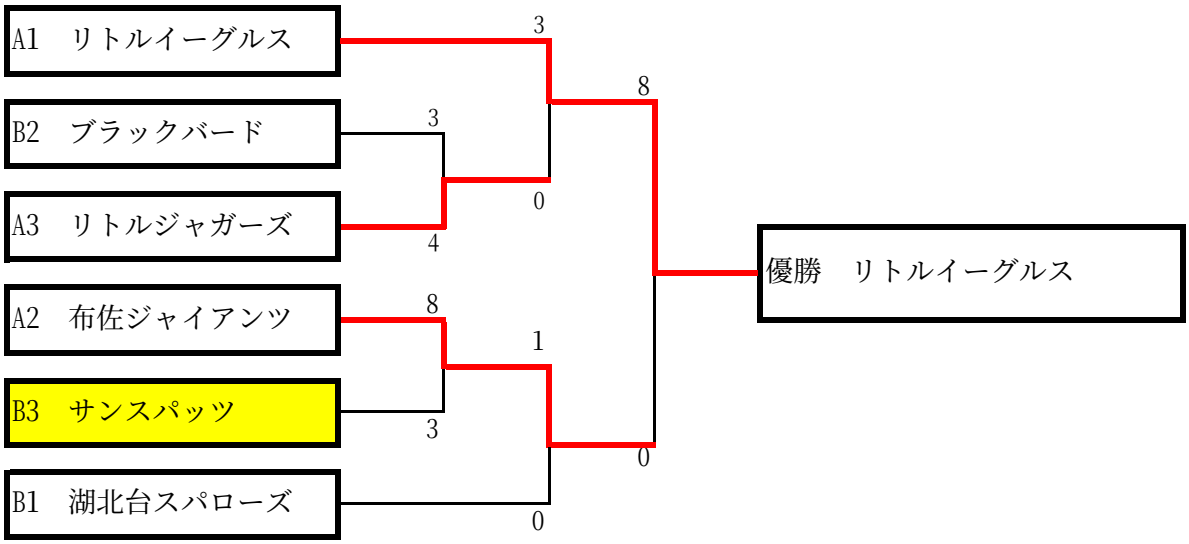

決勝トーナメント　１１／２３、２７、１２／４開催

Copyright (C) 2000-2008 SUNSPOTS All rights reserved.